ALFERING S.A.S
Asesorías Fabricación Ingeniería

Presentación

ALFERING S.A.S. Es una empresa dedicada a la industria metalmecánica, principalmente a la fabricación de tanques, maquinaria y equipo con o sin accionamiento mecánico y/o eléctrico e infraestructura para los sectores de extracción, refinación y logística del aceite de palma, portuaria, construcción, cementera y minera, ubicada en la ciudad de santa marta con personal humano calificado y tecnología de punta con capacidad de fabricar 120 TON/MES.

Reto:
Lograr una reducción significativa en los tiempos de desarrollo de ingeniería de la fabricación y montaje de la estructura metálica para los escenarios deportivos de los JJBB de Santa Marta.

Beneficios:

- ✓ Reducción en los tiempos de diseño y desarrollo de planos en un 30%
- ✓ Mejora en la presentación de propuestas para clientes, con modelados en 3D y simulación de piezas
- ✓ Reducción en las salidas no conforme por inconsistencia en los planos gracias a la notificación de errores al momento de ensamblar dentro del software
- ✓ Lista de materiales automáticas
- ✓ Los cambios que se concreten con el cliente respectó a la ingeniería, no representan un gran retraso ya que se puede cambiar solo las piezas a modificar y no es necesario empezar de nuevo.
- ✓ Mejor interpretación por parte de los operarios al momento de ejecutar los proyectos, gracias a las vistas generadas de manera automáticas y el modelo 3D entregado.
- ✓ Modulo de chapas metálica

¡Nuestra calidad, seriedad y cumplimiento nos respaldan!

ISO 9001 icontec

www.alfering.com

ALFERING S.A.S
Asesorías Fabricación Ingeniería

Modelación 3D

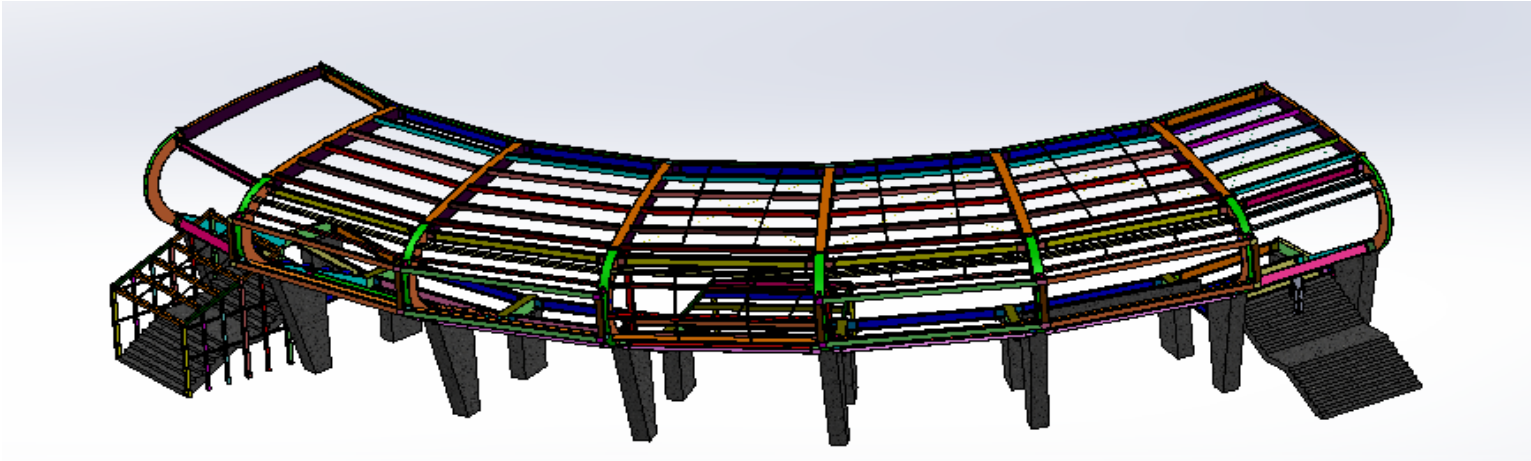

¡Nuestra calidad, seriedad y cumplimiento nos respaldan!

ISO 9001 icontec

www.alfering.com

ALFERING S.A.S
Asesorías Fabricación Ingeniería

Modelación 3D

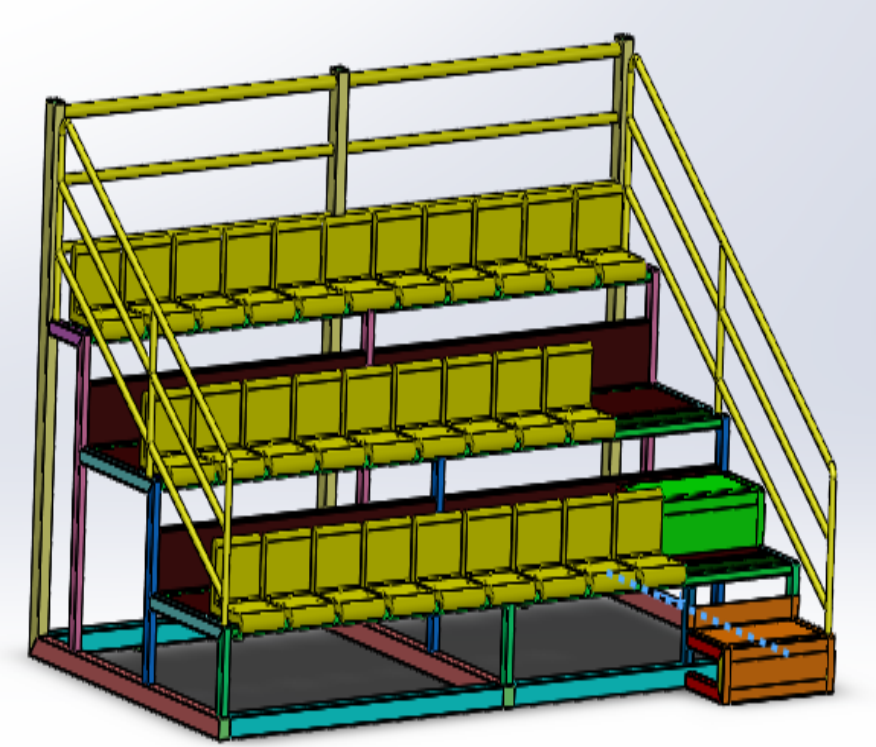

¡Nuestra calidad, seriedad y cumplimiento nos respaldan!

ISO 9001 icontec

www.alfering.com

ALFERING S.A.S
Asesorías Fabricación Ingeniería

Modelación 3D

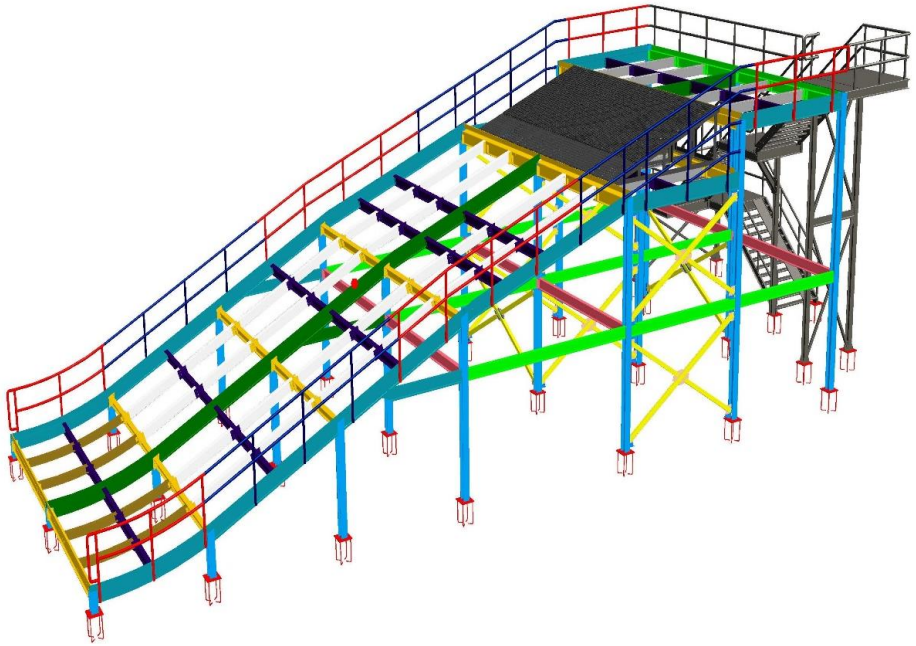

¡Nuestra calidad, seriedad y cumplimiento nos respaldan!

ISO 9001 icontec

www.alfering.com

ALFERING S.A.S
Asesorías Fabricación Ingeniería

Modelación 3D

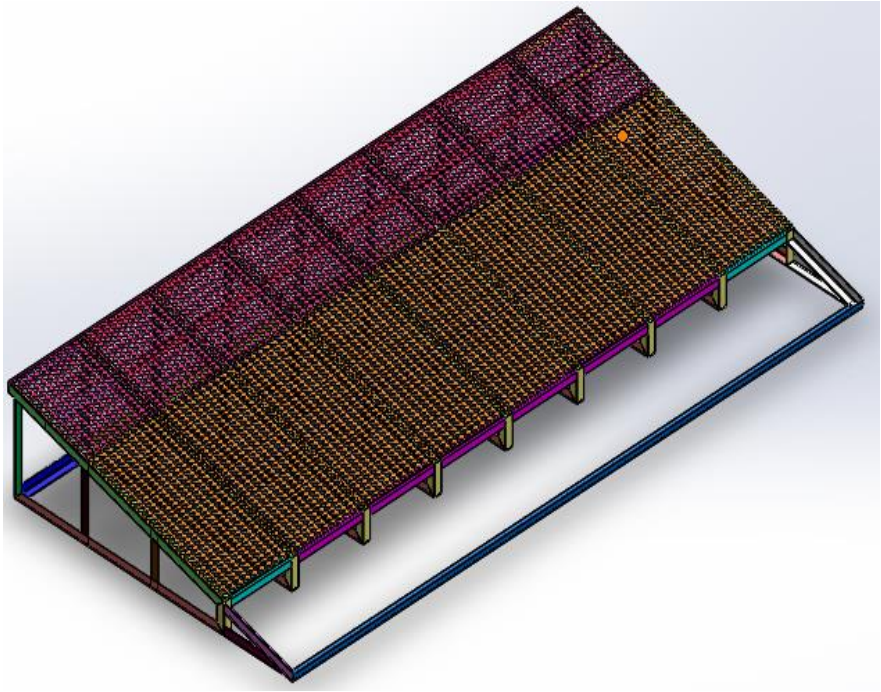

¡Nuestra calidad, seriedad y cumplimiento nos respaldan!

ISO 9001 icontec

www.alfering.com

OTROS PROYECTOS

ALFERING S.A.S
Asesorías Fabricación Ingeniería

Modelación 3D

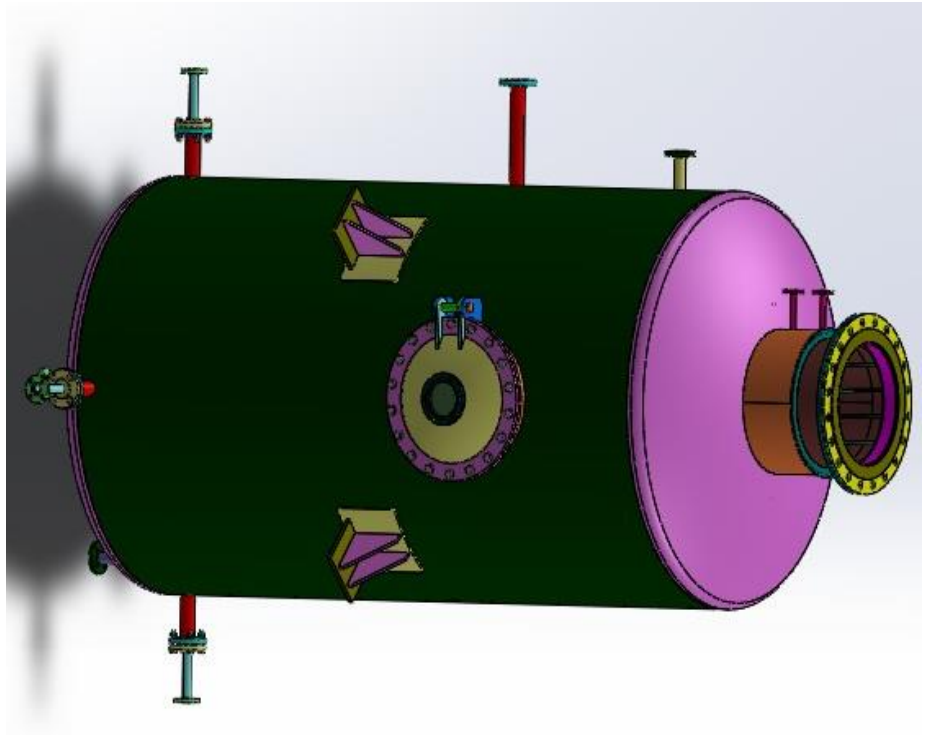

Desarrollamos modelación de todas nuestra fabricaciones, utilizando softwares de ultima tecnología.

¡Nuestra calidad, seriedad y cumplimiento nos respaldan!

ISO 9001 icontec

www.alfering.com

ALFERING S.A.S
Asesorías Fabricación Ingeniería

Modelación 3D

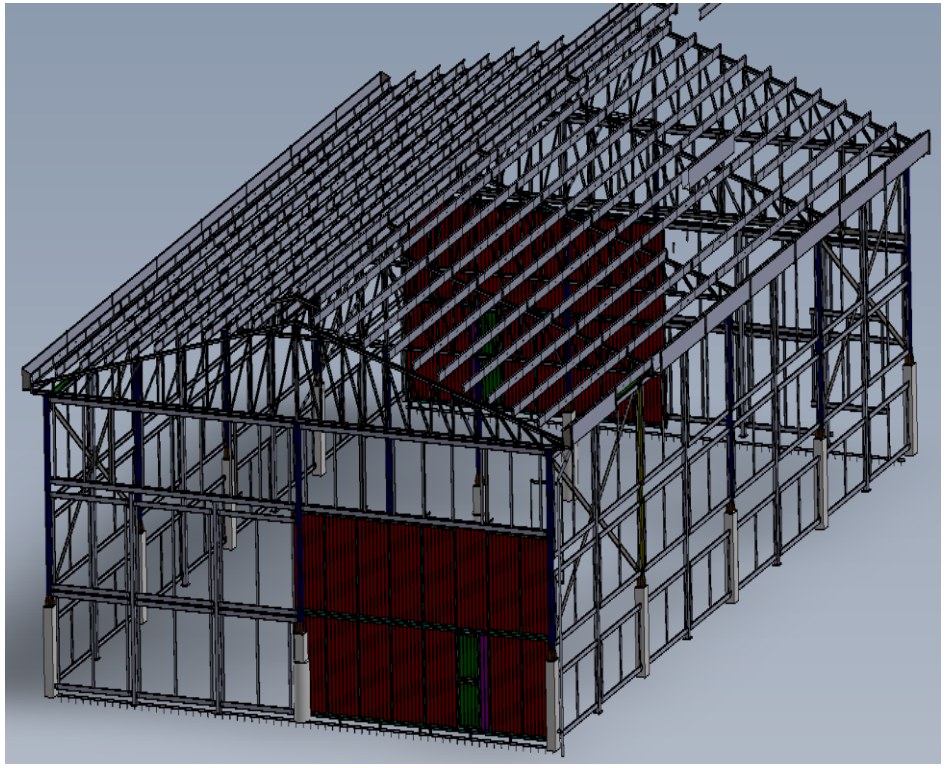

¡Nuestra calidad, seriedad y cumplimiento nos respaldan!

ISO 9001 icontec

www.alfering.com

ALFERING S.A.S
Asesorías Fabricación Ingeniería

Modelación 3D

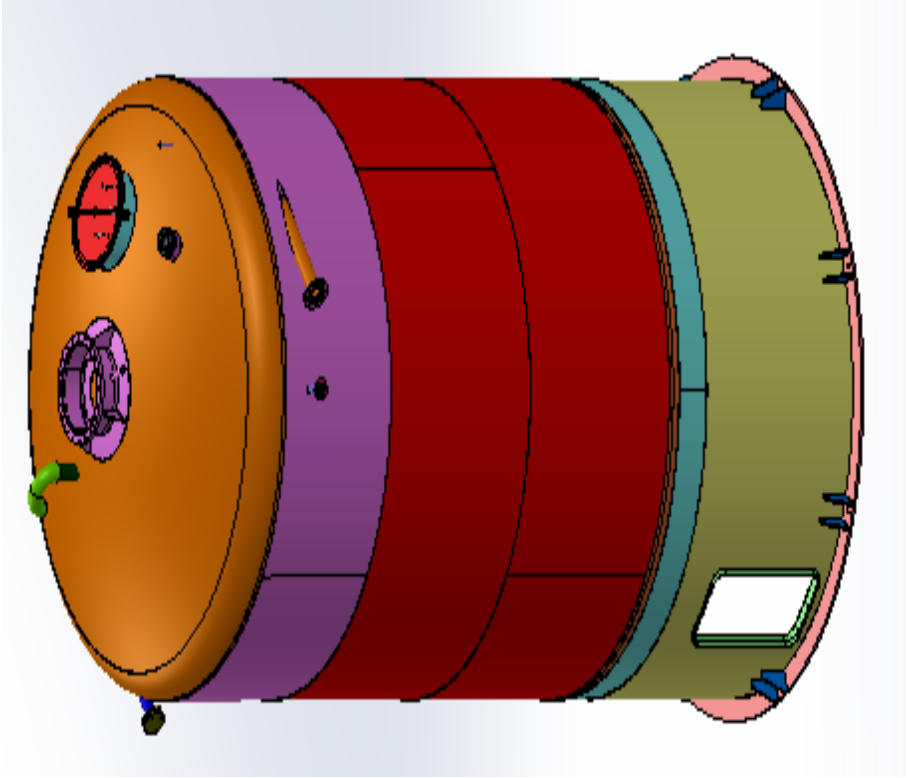

¡Nuestra calidad, seriedad y cumplimiento nos respaldan!

ISO 9001 icontec

www.alfering.com